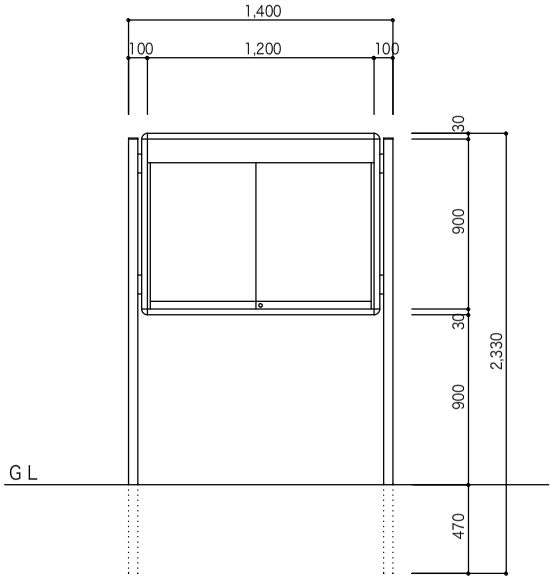

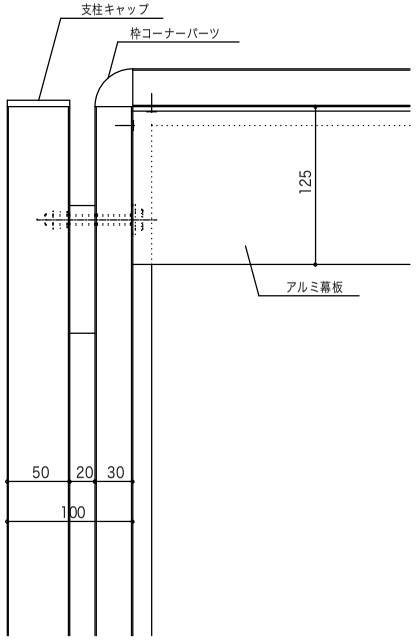

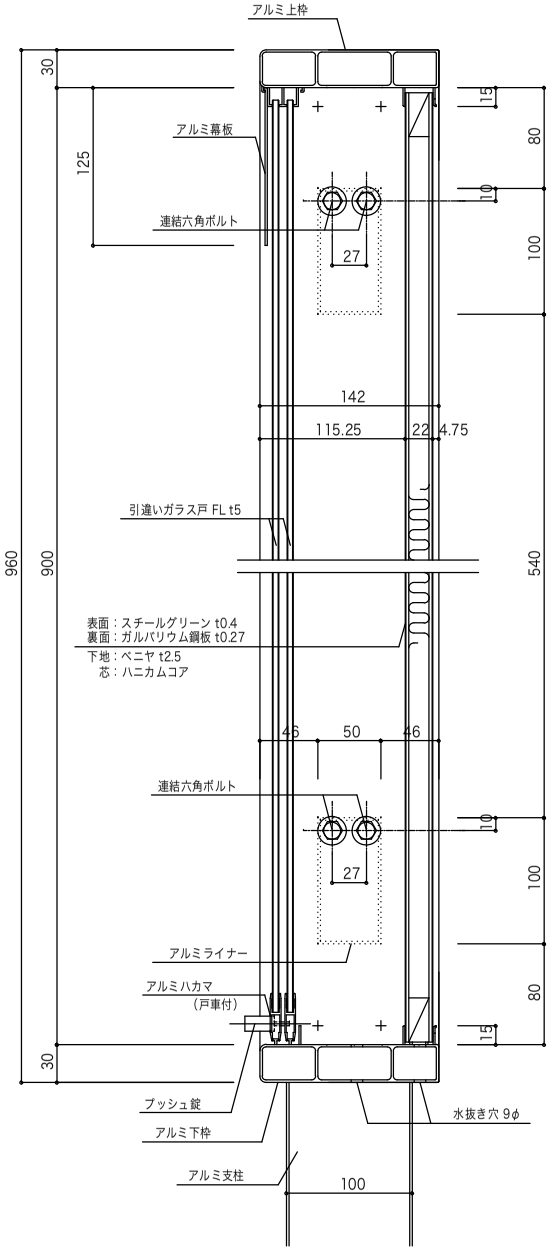

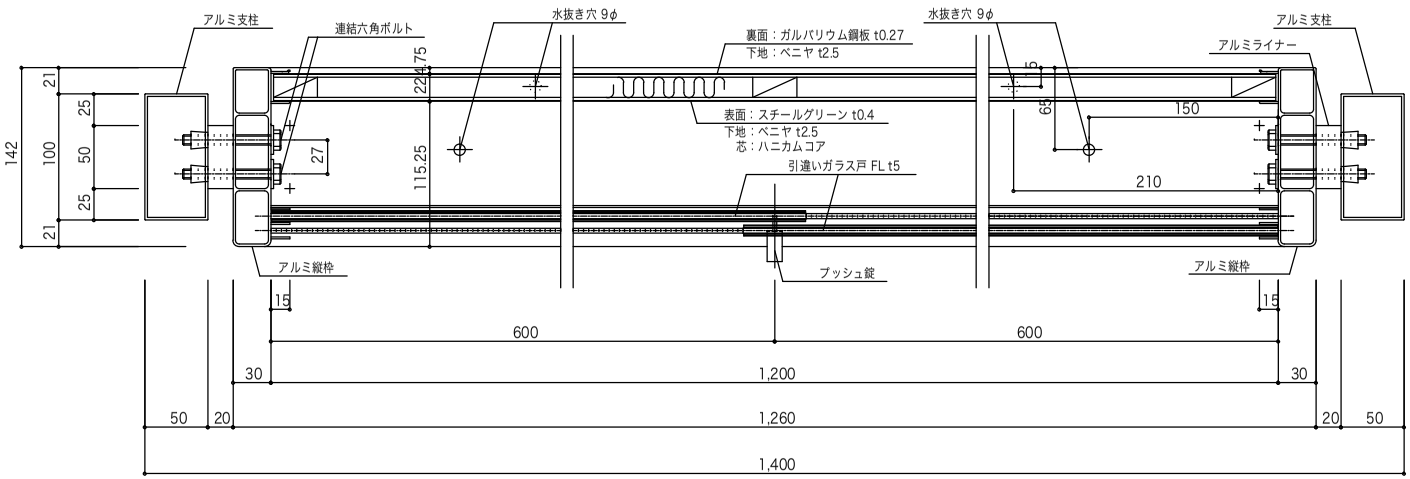

部材	仕様	アルミ幕板	OG-NAS用 125 t1.5 ブロンズウレタン樹脂仕上げ
アルミ縦枠	OG-NAS用 30×142 t1.9 ブロンズウレタン樹脂仕上げ	枠コーナーパーツ	ABS樹脂製：枠はめ込み式 3.5x15ステンレスビス止め
アルミ上枠	△	支柱キャップ	ABS樹脂製：支柱にはめ込み式
アルミ下枠	△	プッシュ錠	ハカマ用プッシュロック LO-4050 クローム仕上
アルミ支柱	OG-NAS用 50×100 t2.0 ブロンズウレタン樹脂仕上げ	連結六角ボルト	ステンレス304六角ボルト M8×70
アルミライナー	△		

品名	ニューアルミグランドボード（ブロンズ）		製作年月日	00・09・07	
品番	OG−NAB 912	縮尺	／ ／	承認	作成
備考		許容公差	±3.0mm		図面番号 503−09−01